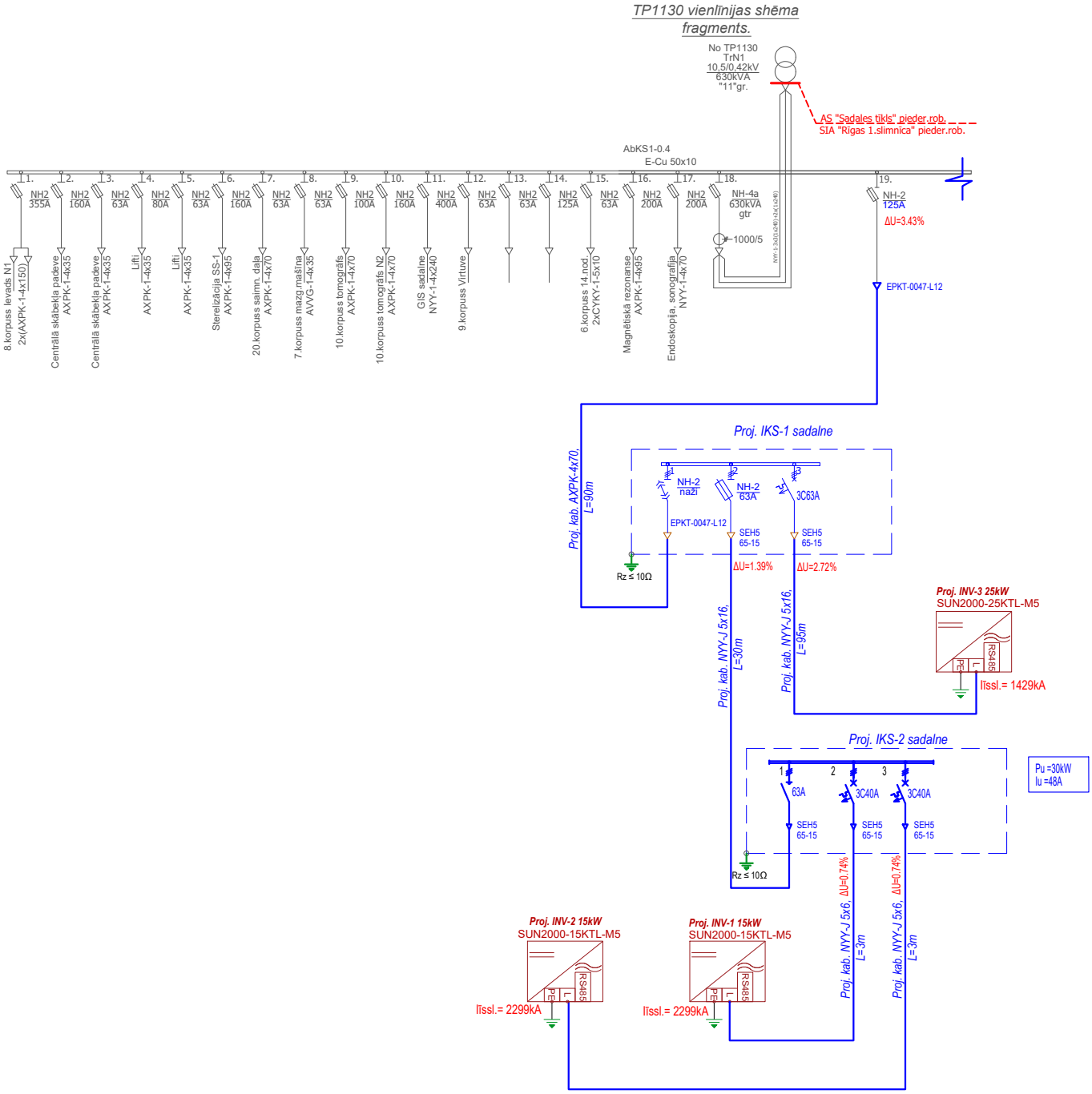

ŠIS RASĒJUMS IR SIA CACTUS (AJ POWER GRUPA) INTELEKTUĀLĀ ĪPAŠUMA OBJEKTS UN BEZ SIA CACTUS RAKSTISKAS ATĻAUJAS NEDRĪKST TIKT NODOTS TREŠAJĀM PERSONĀM, KOPĒTS VAI CITĀDI PAVAIROTS, PADAROT TO PIEEJAMU TREŠAJĀM PERSONĀM BEZ SIA CACTUS PIEKRIŠANAS. RASĒJUMS IZMANTOJAMS TIKAI UN VIENĪGI AR SIA CACTUS NOSLĒGTAJĀ LĪGUMĀ PAREDZĒTO SAISTĪBU IZPILDEI. TĀ IZMANTOŠANA JEBKĀDIEM CITIEM MĒRĶIEM IR UZSKATĀMA PAR PRETTIESISKU.

CACTUS
SIA "CACTUS", Reģ. Nr. 40203007573, Būvkom. reģ. Nr.13360,
Tālr. +371 67969140, e-pasts: info@cactus.lv,
Daugavgrīvas iela 21,Rīga, LV-1048

Pasūtītājs
SIA "Rīgas 1.slimnīca"
Reģ. Nr. 40003439279

Objekts
55 kW saules paneļu sistēma
Rīgas 1.Slimnīca, Šarlotes 1B, Rīga, LV-1001, kad.nr. 01000230110016

				ELEKTROTEHNISKĀ DAĻA	Stad.	Lapa	Lapas
Daļas.vadīt.	N. Haļilova		17.07.2024	Rasējums	TS	2	
Izstrādātājs	N.Haļilova		17.07.2024	Principiāla, aprēķina shēma AC 0,4 kV.	Mērogs	Nr. SP 04-2024-3	
Pārbaudīja	M.Krilovs		17.07.2024		b/m		